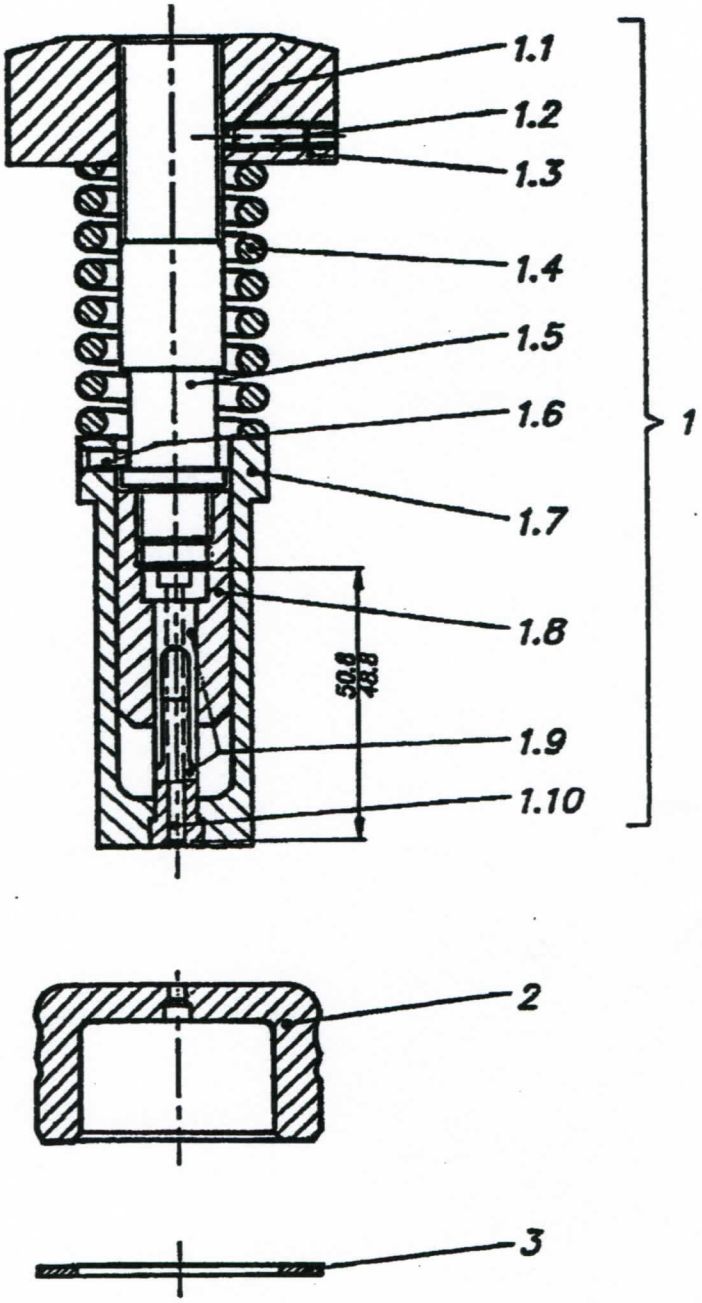
1.1
1.2
1.3
1.4
1.5
1.6
1.7
1.8
1.9
1.10
1
50,8
48,8
2
3

Pos.	Désignation	N° Article	Nbre	Poids
1	ENSEMBLE POINCON 3M ROND	**006.300.900**	1	0.850
1.1	LARDON OPM	**326.018.0**	1	0.010
1.2	VIS S.TETE 6 P.INT. PLAT 5 x 12	**817.022.1**	1	0.010
1.3	TETE 20 OPM	**896.020.9**	1	0.300
1.4	RESSORT	**200.039.0**	1	0.090
1.5	TIGE 3 OPW	**897.002.9**	1	0.180
1.6	VIS SANS TETE A TETON	**820.018.1**	1	0.010
1.7	FOURREAU 3 OPM	**300.056.0**	1	0.190
1.8	DOUILLE 3 OPM	**308.010.0**	1	0.080
1.9	GUIDE TELESCOPIQUE 3M ROND	**102.300.900**	1	0.010
1.10	POINCON 3M ROND	**105.300.900**	1	0.010
2	MATRICE < 10 mm	**100.348.900**	1	0.290
3	RONDELLE D'AFFUTAGE MATRICE 35	**893.060.9**	1	0.010